GEDA

IT - ISTRUZIONI DI MONTAGGIO
EN - ASSEMBLY INSTRUCTIONS
DE - MONTAGEANLEITUNG
FR -INSTRUCTIONS DE MONTAGE



PIA2G

GEDA S.R.L.
Via Maestri del Lavoro, 16/18
Z.I. Porcia Ovest - 33080 Porcia (PN) Italy

Phone +39 0434 923077
Fax +39 0434 591923

Mail: info@gedanextage.com
www.gedanextage.com

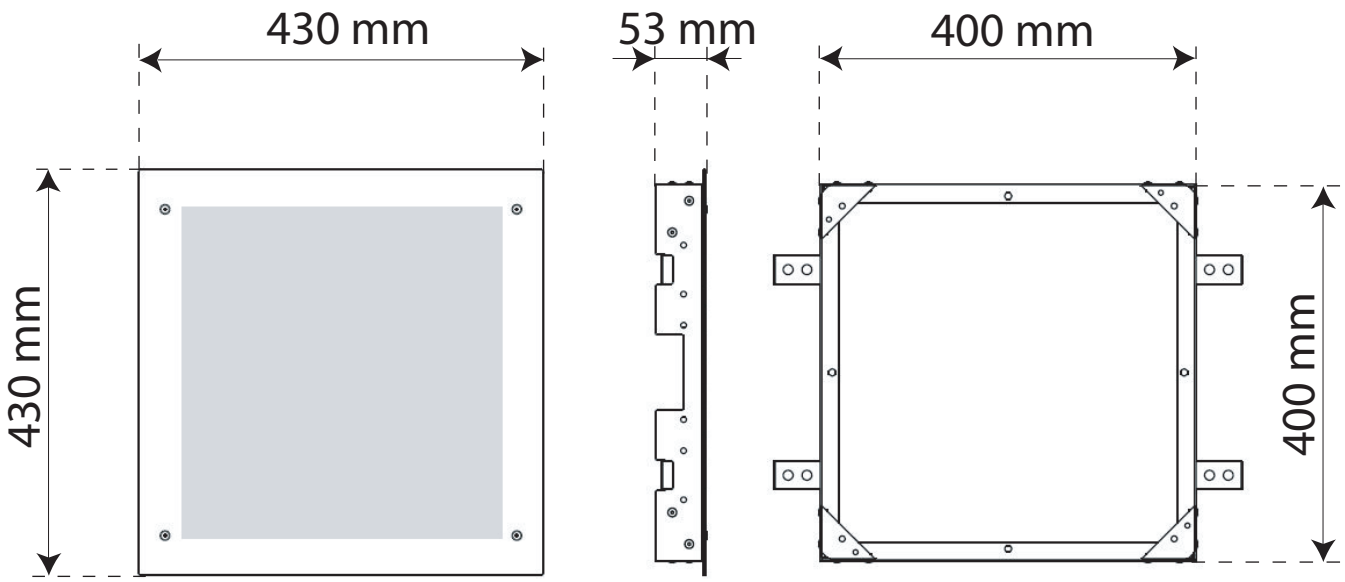

IT-Dimensioni sede telaio
EN-Hole cut size
DE-Rahmensitz Abmessungen
FR-Dimensions du siège du cadre

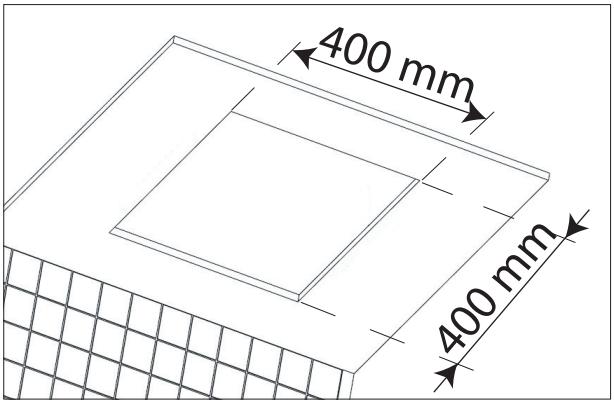

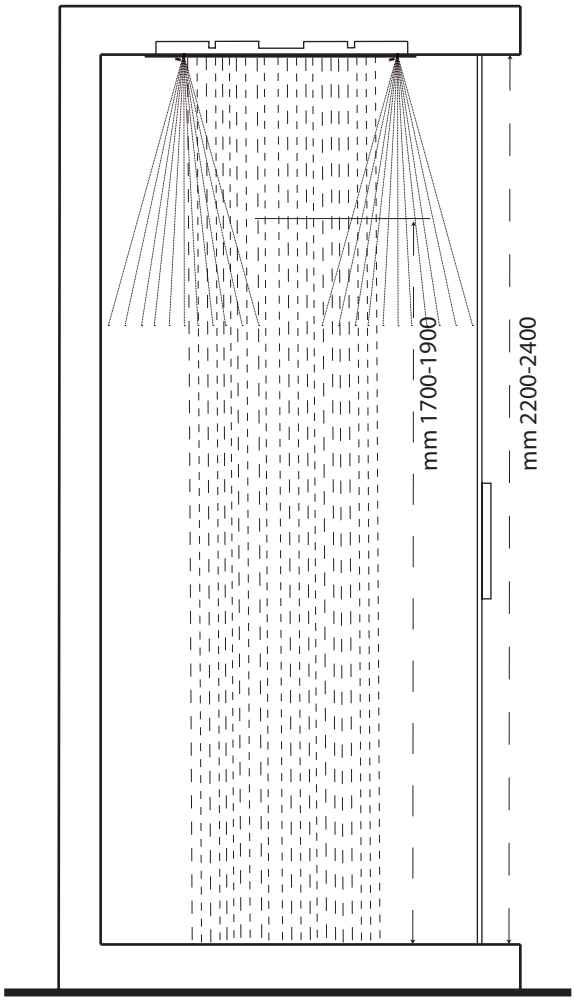



MAX 70°C
BEST 38/40°C



MIN 1 Bar
MAX 5 Bar
BEST 3 Bar

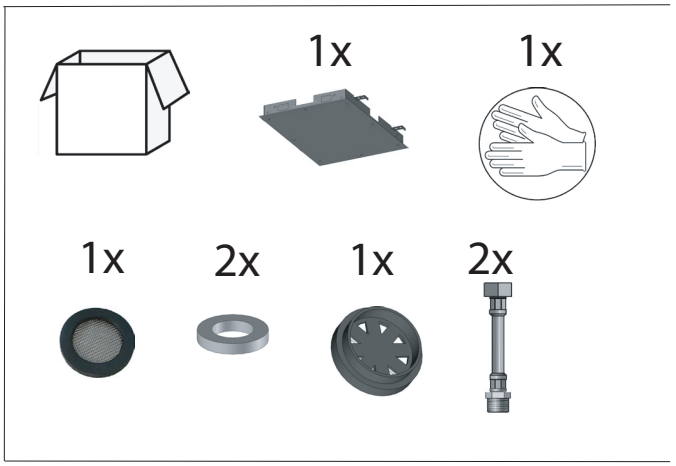

IT - L'apparecchio deve essere installato da personale abilitato ai sensi e per l'effetto delle leggi in vigore.
EN - According to the law, all installation and maintenance operations require a qualified person.
DE - Das Gerät muss von qualifiziertem Personal gemäß den geltenden Gesetzen installiert werden.
FR - L'appareil doit être installé par du personnel qualifié conformément et pour l'effet des lois en vigueur.

1

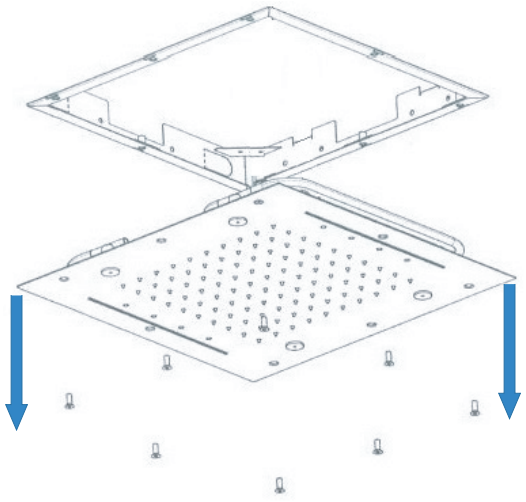

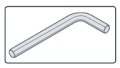

Ch. 2 mm



2

IT-Usare per il fissaggio
EN-Use clamps for fixing
DE-Zum Befestigen verwenden
FR-Utiliser pour la fixation

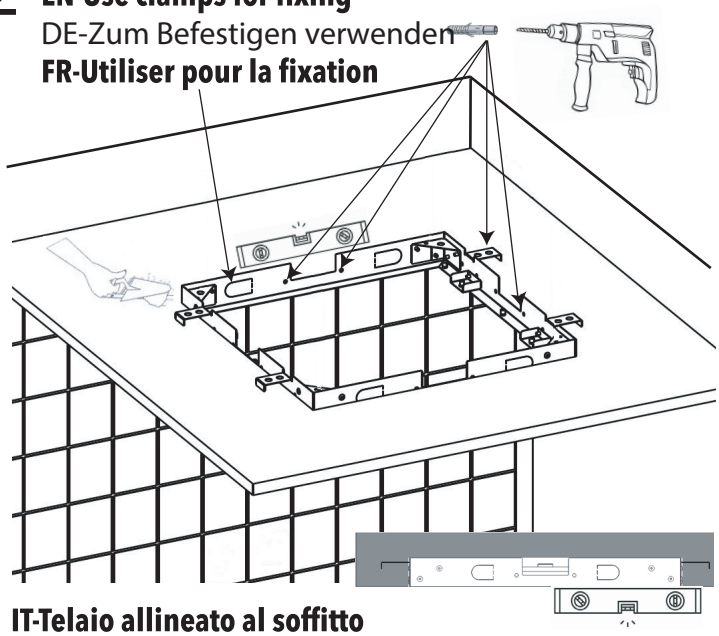

IT-Telaio allineato al soffitto
EN-Align frame to ceiling
DE-Rahmen aus der Decke ausgerichtet
FR-Installz le cadre bien aligné au plafond

3

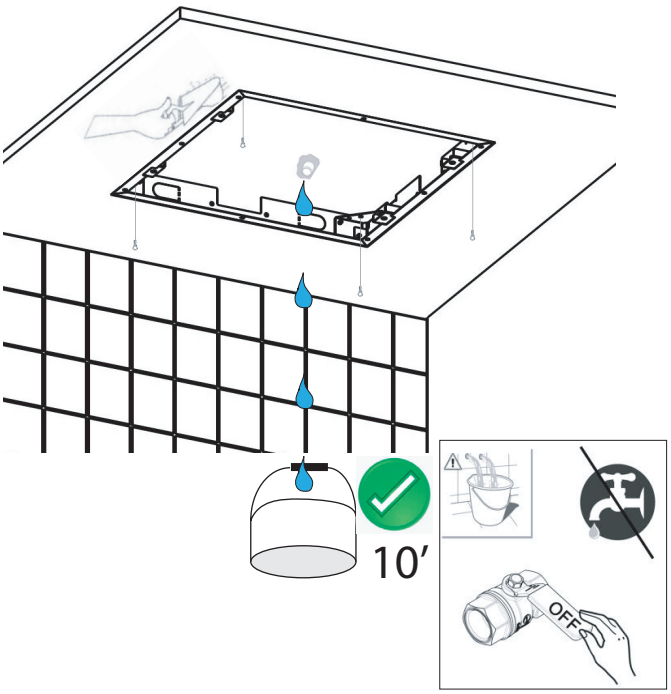

4

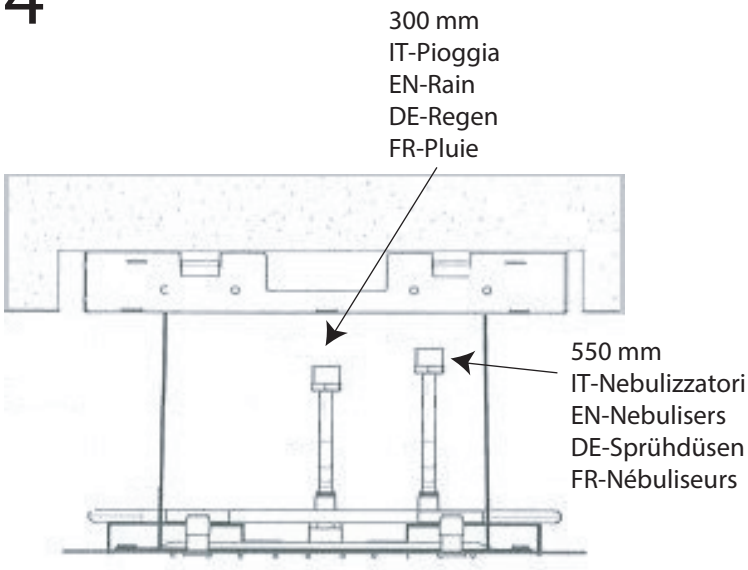

5

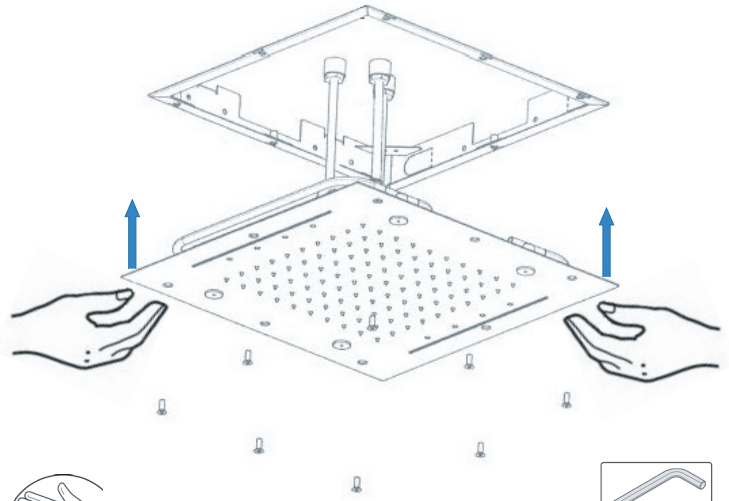



Ch. 2 mm





DO NOT USED DETERGENT
CH_3CH_2OH
HCL
H_2SO_4
CL
H_3PO_4
OR OTHER CORROSIVE

IT - LA GARANZIA DEL PRODOTTO NON COPRE
L'utilizzo improprio.
L'errata predisposizione dell'impianto idraulico.
Danni causati da depositi di calcare o altre impurità.
Detergenti non adatti.

EN - NOT COVERED BY PRODUCT CARE
Not correct use.
Incorrect setup of the hydraulic system.
Water impurities or limestone deposits.
Improper detergents.

DE - DIE PRODUKTGARANTIE GILT NICHT
Die falsche Verwendung
Die falsche Anordnung des Hydrauliksystems.
Schäden durch Kalkablagerungen oder andere Verunreinigungen.
Ungeeignete Reiniger.

FR - LA GARANTIE DU PRODUIT NE COUVRE PAS
Utilisation incorrecte.
La mauvaise disposition du système hydraulique.
Dommages causés par des dépôts de calcaire ou **d'autres impuretés.**
Nettoyants inappropriés.

IT - DUE ANNI DI GARANZIA DEL PRODOTTO
Contro i difetti o vizi di fabbricazione.

EN - TWO-YEAR PRODUCT CARE
Against defects of fabrication.

DE - ZWEI JAHRE LANG PRODUKTGARANTIE
Gegen Mängel oder Herstellungsfehler

FR - GARANTIE DE PRODUITS DE DEUX ANSO
Contre les défauts de fabrication.

IT - ATTENZIONE: Si declina ogni responsabilità relativa ad eventuali inesattezze contenute in queste istruzioni dovute ad errori di trascrizione.
EN - WARNING: We decline all responsibility for eventual inaccuracy contained in the instructions due to transcript errors.
DE - ACHTUNG: Wir lehnen jede Verantwortung für Ungenauigkeiten in diesen Anleitung aufgrund von Transkriptionsfehlern ab.
FR - ATTENTION: Nous déclinons toute responsabilité pour toute inexactitude contenue dans ces instructions en raison d'erreurs de transcription.

GEDA S.R.L.
Via Maestri del Lavoro, 16/18
Z.I. Porcia Ovest - 33080 Porcia (PN) Italy
Phone +39 0434 923077
Fax +39 0434 591923
Mail: info@gedanextage.com
www.gedanextage.com