GEDA

INR7

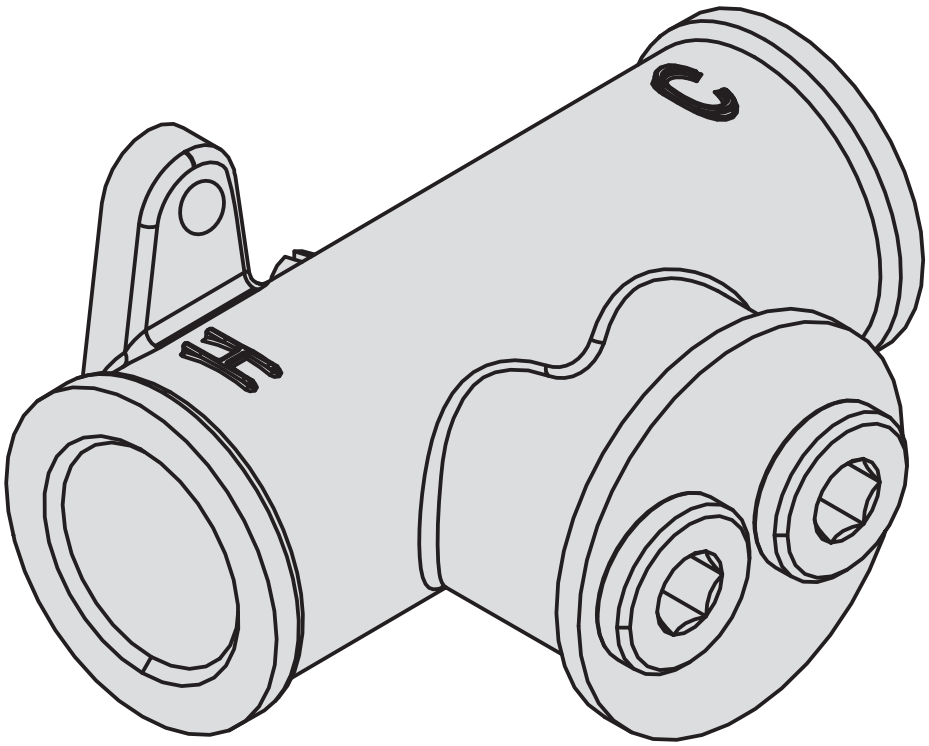

GEDA S.R.L.
Via Maestri del Lavoro, 16/18
Z.I. Porcia Ovest - 33080 Porcia (PN) Italy

Phone +39 0434 923077
Fax +39 0434 591923

Mail: info@gedanextage.com
www.gedanextage.com

Kit idroscopino per pulizia personale con miscelatore integrato
Hydrojet kit for personal hygiene with integrated mixer

1

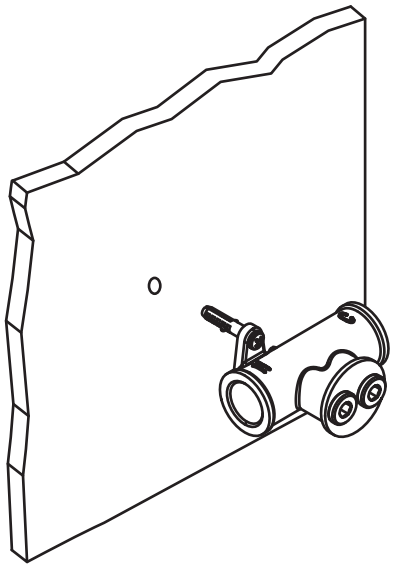

2

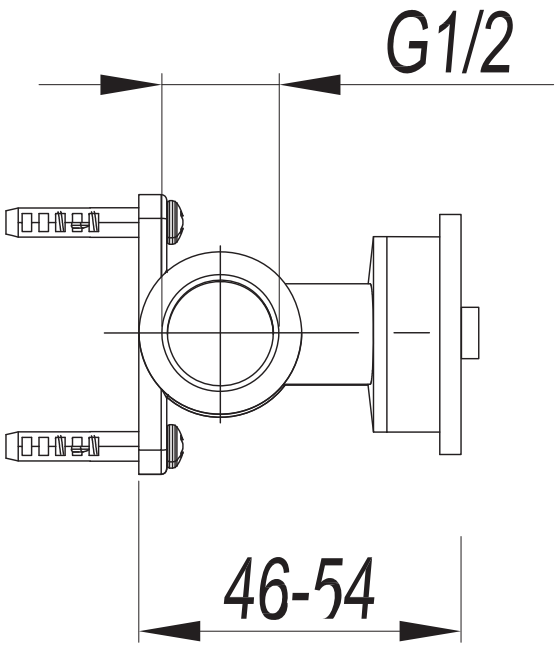

3

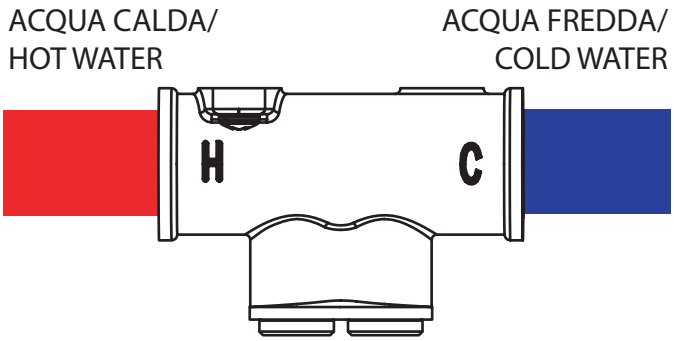

4

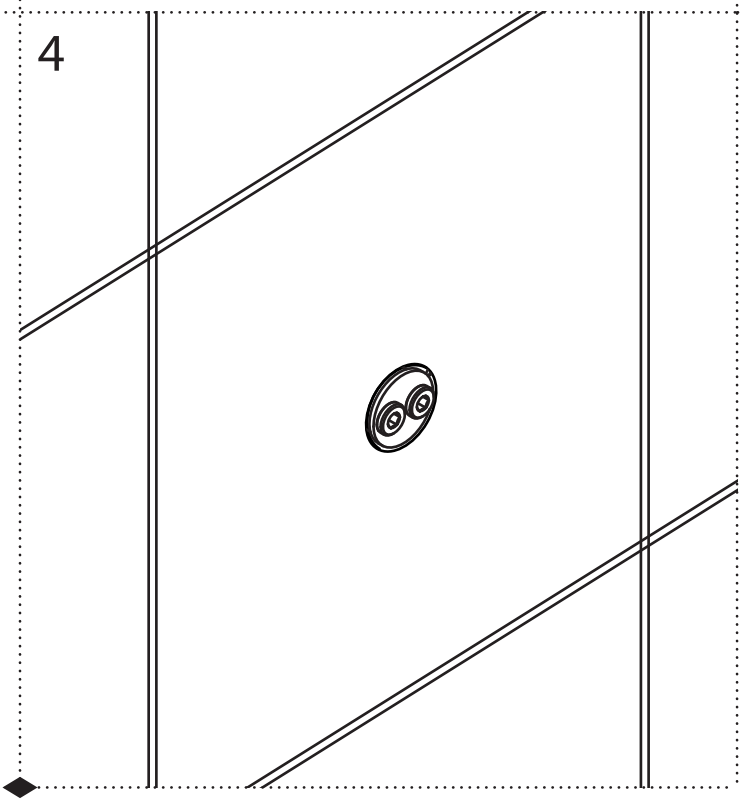

GEDA S.R.L.
Via Maestri del Lavoro, 16/18
Z.I. Porcia Ovest - 33080 Porcia (PN) Italy

Phone +39 0434 923077
Fax +39 0434 591923

Mail: info@gedanextage.com
www.gedanextage.com

Condizioni di funzionamento

Temperatura acqua calda
max 70°

Pressione di flusso raccomandata
2-5 Bar

Nel caso di pressione superiore 5 Bar è necessario installare un riduttore di pressione.

Le immagini sono puramente indicative: non rappresentano nello specifico alcun prodotto ma hanno il solo scopo di fornire adeguate e semplici istruzioni per il montaggio del prodotto.

Operating conditions

Temperature of hot water
max 70°

Recommended flow pressure
2-5 Bar

If pressure is above 5 Bar, a pressure reducer must be installed.

Images are approximate only: they don't represent specificatally any product, but they have the sole propose to provide adapt and simple instructions for product installation.

GEDA S.R.L.
Via Maestri del Lavoro, 16/18
Z.I. Porcia Ovest - 33080 Porcia (PN) Italy

Phone +39 0434 923077
Fax +39 0434 591923

Mail: info@gedanextage.com
www.gedanextage.com