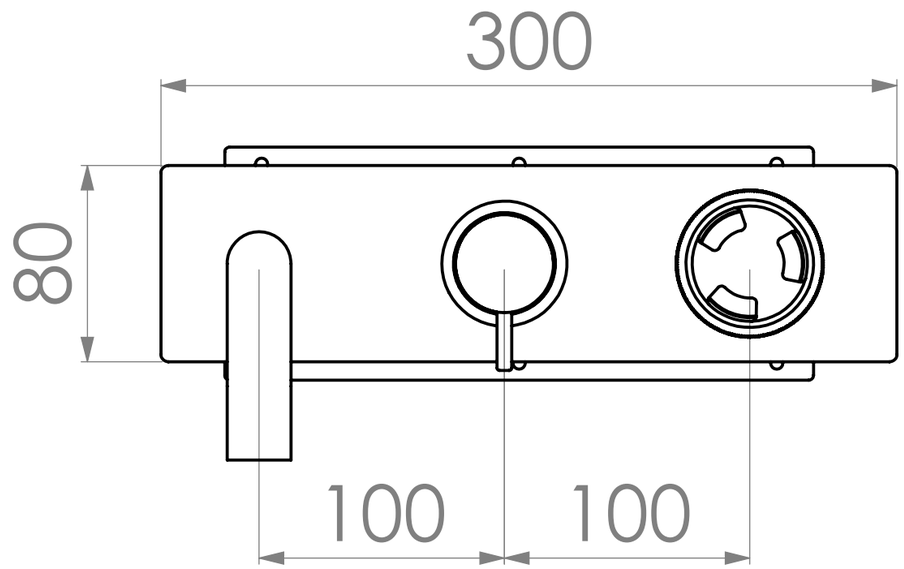

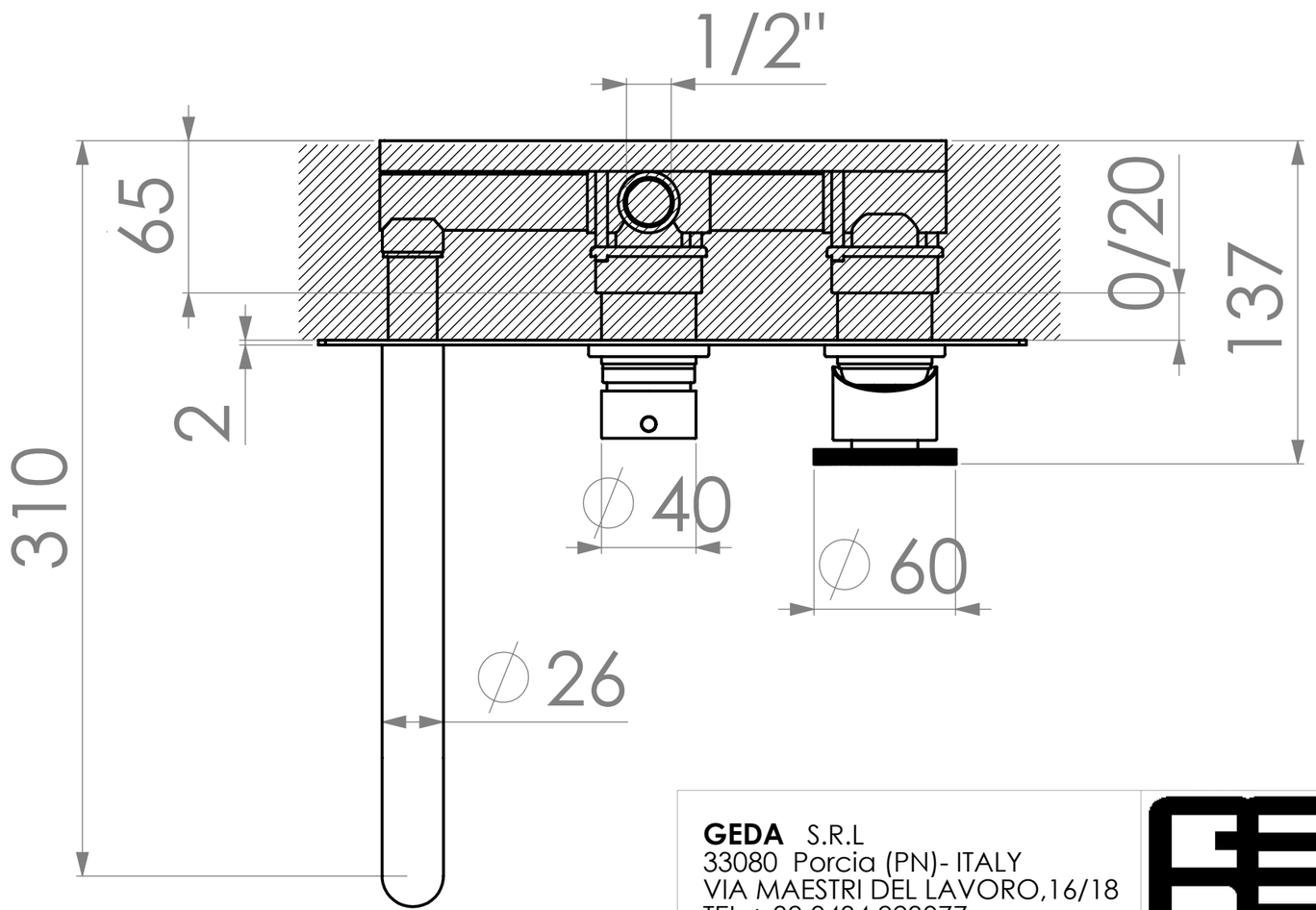

GEDA S.R.L
33080 Porcia (PN)- ITALY
VIA MAESTRI DEL LAVORO,16/18
TEL.+ 39 0434 923077
FAX.+ 39 0434 591923
info@gedanextage.com
www.gedanextage.com

DENOMINAZIONE

VASCA INCASSO MECCANICO DEV. 2 VIE E BOCCA DI EROGAZIONE

CODICE

TBN82